elinc

Санкт-Петербургская
Инжиниринговая Компания

КАТАЛОГ ПРОДУКЦИИ 2011

www.elinc.ru

Санкт-Петербургская
Инжиниринговая Компания

5 преимуществ сотрудничества с *ЭЛИНК*

ЭКОНОМИЧНОСТЬ

Наша компания не держит большой штат «балластных» сотрудников. Как следствие, Заказчик оплачиват только реальную стоимость товаров и услуг, без дополнительных «накладных» расходов.

ЛЁГКОСТЬ

Лёгкость и простота в оформлении заявки на коммерческое предложение, квалифицированная помощь в формулировании условий технического задания и договора на оказание услуг.

ИННОВАЦИОННОСТЬ

Специалисты нашей Компании проходят регулярное обучение с целью повышения собственной квалификации. Мы держим руку на пульсе тенденций современных технологий.

НАДЁЖНОСТЬ

Наша продукция проходит все этапы обязательного тестирования в соответствии с методиками пуско-наладочных и приёмо-передаточных испытаний, согласно Государственным Стандартам.

КАЧЕСТВО

Мы заинтересованы в постоянном сотрудничестве с нашими Заказчиками, поэтому к каждому проекту мы подходим индивидуально, сопровождая его не только в процессе разработки, но и обеспечивая гарантийное и постгарантийное обслуживание

Санкт-Петербургская Компания ЭЛИНК основана в 2007 году и специализируется на разработке и техническом обслуживании автоматизированных систем управления технологическими процессами.

На счету компании большое количество собственных проектов по автоматизации производств в пищевой и химической промышленности.

Специалисты компании имеют высокую квалификацию и постоянно совершенствуют свои познания в области автоматизации.

Компания ЭЛИНК является официальным представителем ведущих разработчиков SCADA-систем и электротехнического оборудования для автоматизации производств.

СОДЕРЖАНИЕ

WEB-ориентированная SCADA-система IntegraXor 2

Объектно-ориентированная SCADA-система IGSS 6

Электронное оборудование SHJ Electronic 10

Модули аналогового ввода-вывода	11
Модули дискретного ввода-вывода	12
Гибридные модули ввода-вывода	13
Ethernet модули ввода-вывода	14
Преобразователи и повторители	15
Беспроводные модули ***ZIGBEE***	17
Схемы подключения модулей	18

Электронное оборудование Kollewin Technology 22

Модули аналогового ввода-вывода для Siemens Simatic S7-200	23
Модули дискретного ввода-вывода для Siemens Simatic S7-200	24
Модули аналогового ввода-вывода для Siemens Simatic S7-300	25
Модули дискретного ввода-вывода для Siemens Simatic S7-300	26
Комплектующие для Siemens Simatic	27
Ethernet-адаптеры для ПЛК	31
Адаптеры для программирования ПЛК	32

© 2011 ООО «ЭЛИНК»

WEB-ориентированная SCADA-система IntegraXor

SCADA-система IntegraXor это качественный WEB сервер, разработанный на базе W3C-совместимой технологии. Для работы не требуется дополнительного WEB сервера, что делает его установку и эксплуатацию более простой и экономически привлекательной.

IntegraXor успешно работает под управлением операционных систем Windows XP, Vista, Windows 7.

Широко известно, что стандартные (не WEB-ориентированные) HMI/SCADA системы имеют проблемы с пересылкой собственных огромных файлов с мнемосхемами через сеть Internet.

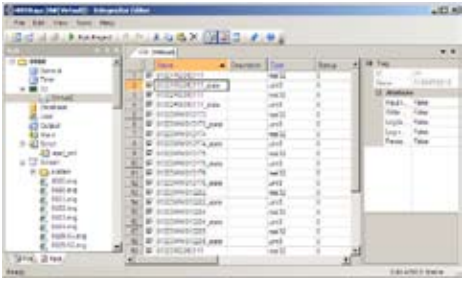

Мнемосхемы в IntegraXor используют стандарт SVG (Scalable Vector Graphics - масштабируемая векторная графика) для отображения графических элементов. Стандарт SVG базируется на XML, обеспечивающий минимизацию объемов передаваемой информации.

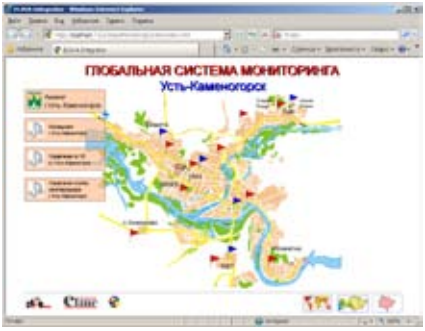

Фирмой ECAVA разработан и запатентован уникальный метод отображения анимации файлов SVG в реальном времени с использованием стандартного браузера (в настоящее время поддерживаются Internet Explorer 8 и Firefox 3.5.

Эта технология интегрирована в IntegraXor для отображения Ваших данных в реальном времени.

Поскольку SCADA система IntegraXor является WEB-ориентированной, то и по своей структуре она напоминает структуру интернет-сайта.

Файлы проекта располагаются в той же иерархии (вплоть до названий подпапок), что и при организации стандартного сайта. Такой подход позволяет создавать логически прозрачные и понятные проекты.

В качестве средства для просмотра и диспетчерезиции используются стандартные WEB-браузеры, что обеспечивает минимальные трудовые и финансовые затраты при подключении к системе новых клиентов.

Доступ к серверу IntegraXor возможен с любого современного устройства, имеющего выход в сеть Internet и поддерживающего технологию Adobe SVG.

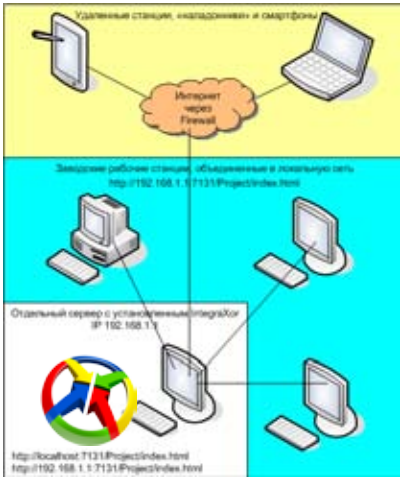

Базовые функции Integraxor

Под базовыми функциями понимается набор инструментов и средств для создания SCADA-проектов с использованием Ecava IntegraXor стандартной (базовой) комплектации.

Лицензирование осуществляется по количеству используемых в проекте тегов и web-клиентов.

Бесплатно скачать последнюю базовую версию WEB-ориентированной SCADA-системы IntegraXor Вы можете на нашем сайте в разделе «Загрузки»: www.elinc.ru

Драйверы устройств

- OPC DA 3.0 Client
- Modbus (ASCII, RTU, TCP)
- Omron FINS
- Mitsubisi Melsec-Q
- GE SNP
- Allen Bradley DF1

Функции разработчика

- Разграничение прав доступа пользователей
- Ведение архива данных с использованием ODBC
- Использование Таймеров и Скриптов
- Тренды реального времени и архивные
- Система аварийных сообщений
- Базовая система построения отчетов

Функции сервера

- Графическая визуализация и анимация
- Просмотр состояния каждого модуля в реальном времени с момента запуска до останова сервера
- Просмотр и изменение значений тегов в реальном времени.
- Просмотр диагностики выполнения Скриптов

Поддерживаемые ОС

- Windows XP SP2 и старше
- Windows XP Server 2003
- Windows XP Server 2008
- Windows Vista
- Windows 7

Поддреживаемые браузеры

- Internet Explorer 8 и старше
- Mozilla Firefox 3.5 и старше
- Google Chrome
- Opera 10 и старше
- Safary

Цены на теги и web-клиенты в базовой комплектации*

Кол-во тегов	Цена, €	Кол-во тегов	Цена, €
32	90,00	2048	1 080,00
64	135,00	4096	1 350,00
128	180,00	8192	1 620,00
256	315,00	16384	1 890,00
512	540,00	32768	2 160,00
1024	810,00	Unlimited	2 880,00

Кол-во WEB-клиентов	Цена, €
от 1 до 20	60,00/клиента
от 21 до 50	36,00/клиента
от 51 до 100	24,00/клиента
от 101 до 200	18,00/клиента
от 201 до Unlimited	4 200,00

* Цены ориентировочные. Точную стоимость узнавайте в отделе продаж sale@elinc.ru

© 2011 ООО «ЭЛИНК»

Векторный графический редактор Inkscape SAGE *

Inkscape является популярным графическим редактором для работы с файлами в формате SVG (Scalable Vector Graphics - Масштабируемая Векторная Графика). Редактор Inkscape разрабатывался в качестве бесплатной альтернативы для Adobe Illustrator и Corel Draw. Использование открытого кода позволило создать надстройку SAGE (SCADA Animation GUI Editor), позволяющую задавать анимационные эффекты для графических элементов с использованием значений тегов из SCADA-проекта IntegraXor.

Использование комплекта из векторного графического редактора Inkscape и плагина для добавления анимации SAGE, Вы можете создавать графические объекты и определять для них правила анимации, используя единое приложение - Inkscape SAGE. Использование в редакторе скриптов на основе языка HTML позволяет разрабатывать полнофункциональные мнемосхемы, не уступающие (а по некоторым параметрам и превосходящие) экранным формам, разработанным при помощи широко распространенных дорогостоящих SCADA-систем.

Основные виды анимации в SCADA-системах - это: «Color indication» (Изменение цвета); «Rotation» (Поворот), «Bar (Level)» (Индикатор уровня), «Movement» (Движение). «Text (Data)» (Тест и Данные), «Opacity (Hide/Show)» (Непрозрачность Показать/Скрыть). Большинство технологических процессов можно отобразить на мнемосхемах с помощью комбинирования данных видов анимации.

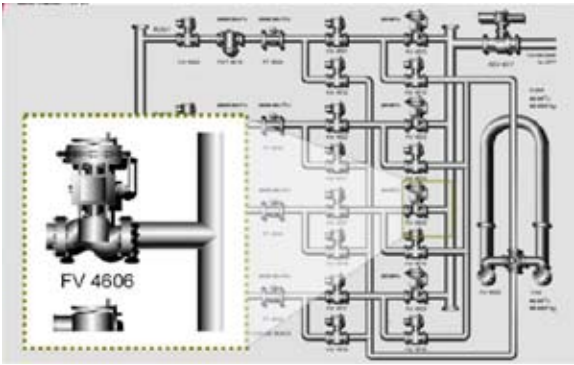

Небольшой размер файлов в формате SVG позволяет минимизировать Internet-трафик при передачи проекта на компьютер заказчика. Это обеспечивает большое быстродействие приложений.

Векторный принцип при создании изображений позволяет уменьшать объемы передаваемой информации без потери качества, а надстройка SAGE позволяет задавать анимационные эффект как отдельным объектам, так и целым группам.

IntegraXor является мировым лидером в использовании SVG файлов для SCADA-проектов.

* В настоящее время векторный графический редактор является бесплатным. Вы можете загрузить последнюю версию редактора Inkscape с надстройкой SAGE с нашего сайта www.elinc.ru

Дополнительные функциональные модули

Дополнительные модули являются надстройками, устанавливаемыми на базовую версию IntegraXor и приобретаются и лицензируются отдельно. Предлагаемые дополнительные модули не являются обязательными для большинства SCADA-проектов и применяются для выполнения специфических функций.

Модуль построения отчетов Report Module

Данный модуль предоставляет широкие возможности разработчику для легкого планирования и создания исторических отчетов и отчетов «реального времени» с использованием языка HTML.

Модуль создания отчетов IntegraXor представляет собой инновационное решение, которое обеспечивает создание единой конфигурации как для просмотра на экране, так и для получения твердой копии (распечатки). Для получения распечаток системе не требуется никаких внешних модулей или сторонних приложений. Разработчику требуется выполнение всего трех шагов для подготовки отчета:

1. Создать макет отчета в формате HTML.
2. Установить ссылки на источники данных путем вставки тегов в макет отчета.
3. Установить время генерации отчета (по таймеру или по запросу оператора)

Система Отчетов автоматически добавит меню управления к Вашему отчету.

Модуль	Цена, €
Report	156,00

Модуль резервирования Redundancy Module

Модуль IntegraXor Redundancy предлагает полное и качественное решение проблемы резервирования серверов. Для повышения уровня надежности системы автоматизации, серверы IntegraXor могут объединяться с помощью модуля Redundancy в единую сеть. Все серверы IntegraXor, объединенные с помощью модуля Redundancy, автоматически синхронизируют данные, а также отслеживают состояние основного сервера, и в случае его отказа, переводят выполнение всех его функций на другой сервер.

Возможно подключение неограниченного количества резервных серверов.

Модуль	Цена*, €
Redundancy	600,00/серв.

* Стоимость указана за 1 модуль на 1 сервер.

Модуль статистики для конвейерного производства PlantTrack Module

Модуль PlantTrack предназначен для отслеживания в режиме реального времени всех этапов производства и накопления статистической информации. Использование модуля PlantTrack прозволяет снижать себестоимость производства за счет анализа логистической информации и производственных данных, поступающих в режиме реального времени. Также позволяет снизить затраты на предварительные расчеты, более точно планировать закупку расходных материалов и использовать более эффективное распределение ресурсов.

Модуль PlantTrack широко используется в автомобильной промышленности и конвейерном производстве электроники.

Модуль	Цена, €
Область	180,00
Подключение	60,00

Комплект состоит из Области (1 конвейер) и нескольких Подключений (точек контроля).

© 2011 ООО «ЭЛИНК»

IGSS (англ. Interactive Graphical SCADA System) - Интерактивная Графическая Система SCADA - система диспетчерского управления и сбора данных (SCADA - Supervisory Control And Data Acquisition).

Система IGSS разработана фирмой Seven Technologies (Дания) в 1984 году. С тех пор она отлично зарекомендовала себя и используется во множестве отраслей промышленности, в системах управления транспортом, в судостроении, системах управления зданиями.

Пять основных преимуществ IGSS составляют следующие критерии.

МАСШТАБИРУЕМОСТЬ

Возможность постепенного расширения автоматизированной системы на базе IGSS, начиная от отдельного АРМ оператора (Stand Alone) до общезаводской сети с несколькими серверами без внесения глобальных изменений в ППО существующих станций, а лишь подключая их к расширяющейся цепи в качестве отдельных звеньев.

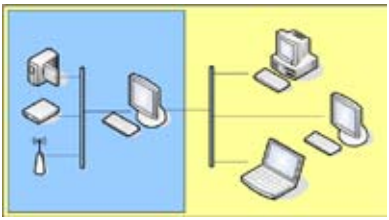

ОБМЕН ДАННЫМИ

с использованием широко распространенных технологий позволяет максимально увеличивать эффективность взаимодействия системы IGSS с системами и приложениями сторонних производителей.

ШИРОКИЙ СПЕКТР ДРАЙВЕРОВ

Широкий спектр поддерживаемых драйверов различных программируемых логических контроллеров и протоколов обмена данными позволяет без дополнительных затрат подключать к создаваемой заводской сети все новые и новые технологические линии.

ОТКРЫТАЯ АРХИТЕКТУРА

Для обмена данными с другим прикладным и/или инструментальным программным обеспечением, IGSS поддерживает полностью открытую архитектуру. Использование существующих стандартов позволяет существенно экономить время разработки и интеграции, а также избежать серьезных ошибок в дальнейшей работе системы в целом.

ОБЪЕКТЫ вместо ТЕГОВ

IGSS является объектно-ориентированной системой. То есть при разработке ППО работа производится не с отдельными тегами (например, один тег - один канал дискретного ввода ПЛК), а с объектами, которые могут объеединять в себе до 10 тегов. Такой подход значительно облегчает понимание технологического процесса (обычно, один объект - это один физический компонент в процессе, например, двигатель, вентилятор или клапан, который может иметь несколько аналоговых и несколько дискретных входов/выходов).

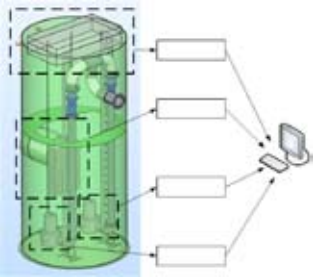

Объекты в IGSS

Основным и принципиальным отличием объектно-ориентированной SCADA-системы IGSS от остальных подобных систем является использование в качестве единицы для расчета лицензии не тега (точки), а объекта, который может включать в себя до 10 стандартных тегов (как аналоговых, так и дискретных).

Что такое объект в IGSS

Объект IGSS обычно представляет физический компонент в процессе. Это может быть насос, клапан, двигатель, уровнемер, расходомер и т.п. Рядом с этими физическими компонентами, IGSS также имеет ряд внутренних объектных типов.
В отличии от других систем SCADA, IGSS собирает все свойства, имеющие отношение к одному физическому компоненту в одном объекте IGSS. Это означает, что один объект может содержать до восьми точек ввода/вывода или тэгов данных (информационных блоков). В IGSS это называется «атомами». Как пример, объект Analog может включать следующие атомы: High Alarm, High Limit, Current Value, Set Point, Low Limit, Low Alarm, Alarm-In, Alarm-Out.

Типы объектов

Название	Описание	Пример
Analog (Аналоговый)	Аналоговый объект используется для компонентов процессов, которые могут принять любое значение в пределах диапазона измерений.	Уровнемер, расходомер, температурный датчик.
Area (Область)	Area — набор диаграмм, графов и других объектов IGSS. Области используются для разделения конфигурации IGSS на логические части. Это может быть индивидуальным подпроцессом в производственной линии.	Одна область, назначенная за подпроцесс: «Сырье», «Распаковка», «Сборочный конвейер», «Упаковка», «Распределение».
Counter (Счетчик)	Объект Counter может принимает любое значение вплоть до определенного максимального значения. Counter может быть переустановлен оператором или установлен в предварительно заданное значение.	Счетчик часов, счетчик минут, счетчик секунд. Регистратор пуска/останова. Число оборотов за минуту.
Diagram (Диаграмма)	Diagram — диаграмма является графическим изображением для выбранного наблюдаемого процесса. Оператор наблюдает и контролирует компоненты процесса через диаграмму.	«Сборочный конвейер 1», «Сборочный конвейер 2», «Сборочный конвейер 3».
Digital (Цифровой)	Объект Digital используется для компонентов процессов, которые могут принять ограниченный ряд состояний и команд.	Клапан, насос, двигатель.
Graph (График)	Graph — диаграмма, которая показывает значения или состояния до десяти объектов IGSS. Источником данных могут быть также зарегистрированные или предварительно обработанные данные.	Датчики температуры, уровнемеры, расходомеры.
Scaling (Масштабирование)	Объект Scaling проецирует один набор значений на другой набор значений. Это обычно используется, чтобы преобразовать один набор значений, полученных от PLC в удобный набор значений, которые оператор соотносит с наблюдаемым процессом.	Градусы по Фаренгейту к градусам по Цельсию.
String (Строка)	Объект String - это текстовое сообщение, которое соответствует контролируемому процессу.	«Процесс очистки в прогрессе».
Table (Таблица)	Объект Table — набор до десяти аналоговых измерений, которые имеют одинаковый ряд измерения и пределы тревог.	Измерение температур (T1, T2, T3, T4, T5, T6, T7, T8, T9, T10).

Вычисление количества объектов

- Один объект для каждого созданного шаблона
- Один объект учитывается, если Вы именуете состояния или команды в цифровом шаблоне (если шаблон включает более чем 25 состояний/команд, учитываются уже два объекта.
- Один объект подсчитывается каждый раз, когда Вы используете действительные команды в цифровом шаблоне.
- Один объект учитывается, если Вы определяете глобальные функциональные клавиши.
- Один объект учитывается за каждую диаграмму, если Вы определяете функциональные клавиши

© 2011 ООО «ЭЛИНК»

Создание номера заказа

Для получения стоимости лицензии необходимо выбрать все необходимые критерии, удовлетворяющие Вашим требованиям, сформировать номер заказа и, в соответствии с ним рассчитать стоимость лицензии IGSS.

В соответствии с таблицей, сформируйте номер заказа Вашей системы IGSS.
p - тип системы
m - количество клиентских подключений
X - для расширения на все новейшие системы
s - тип лицензии
n - количество используемых драйверов ПЛК
xxxxx - количество испрользуемых объектов

Обратите внимание!
-B (однопользовательская станция сбора данных) может быть заказана только при выборе типа лицензии (p) -MU (многопользовательская лицензия).

ПРИМЕР: **i32vZ-MU-m7-U-n2-1000**
IGSS версии 9, многопользовательская лицензия, 7 клиентов (операторов), разработка + диспетчеризация, 2 драйвера ПЛК, 1000 объектов.

Продукт	Тип (p)	Клиенты (m)	Лицензия (s)	Драйверы (n)	Объекты (xxxxx)
i32vZ	-SU (однопользовательская) -MU (многопользовательская)	-m 1 - 50	-D (разработка) -R (диспетчеризация) -U (разработка + диспетчеризация) -B (однопользовательская станция сбора данных) -C (для обучения)	-n (максимум 8 драйверов)	-50 -100 -200 -300 -400 -600 -1 000 -2 000 -5 000 -10 000 -15 000 -25 000 -50 000 -100 000 -200 000 -400 000

Тип системы - Одно- или Многопользовательская

Лицензии Разработчика (D) и Диспетчера (R) представлены как в однопользовательской так и в многопользовательской системах.
Однопользовательская лицензия предназначена для установки на один ПК системы IGSS и осуществление диспетчеризации только на нем.
Многопользовательская лицензия (от 1 до 50 одновременно подключенных клиентов) базируестя на клиентах (операторских станциях) и серверах, связаных через LAN/WAN по интерфейсу TCP/IP.
Число операторских станций может меняться, при формировании заказа требуется учитывать количество *одновременных* подключений к серверу. Тонкий клиент рассматривается как операторская станция. Наименьшая конфигурация многопользовательской лицензии (-MU1) включает в себя 1 сервер и 1 операторскую станцию.
Клиент-серверная архитектура IGSS гарантирует, что каждй раз, при изменении данных на сервере, они будут изменяться на всех подключенных клиентах.

Техподдержка и обновления

После приобретения новой или платного обновления старой версии IGSS, конечный пользователь получает 1 (один) год бесплатной технической поддержки и возможность получать бесплатные обновления системы IGSS.
По истечение срока бесплатных обновлений, конечный пользователь сможет получать обновления, оплатив 15% стоимость полной лицензии новой версии.
Для получения бесплатной технической поддержки и обновлений, конечный пользователь должен в течение 1 (одного) месяца зарегистрировать приобретенную копию IGSS.

Таблица определения стоимости лицензии

ОДНОПОЛЬЗОВАТЕЛЬСКАЯ	50	100	200	300	400	600	1000	2000	5000	10000	15000	25000	50000	100000	200000	400000
Разработка I32VZ-SU0-X-D-n-xxxxx (n=1)	0	1 104	4 272	7 380	12 804	15 732	19 776	23 040	26 880	30 240	35 280	41 400	50 640	68 280	100 920	160 920
Диспетчериз. I32VZ-SU0-X-R-n-xxxxx (n=1)	0	912	3 228	5 568	8 580	10 368	11 880	15 000	17 520	20 160	23 520	27 480	33 720	45 480	67 080	107 040
МНОГОПОЛЬЗОВАТЕЛЬСКАЯ																
Разработка I32VZ-MUM-X-D-n-xxxxx, (M=1)(n=1)	912	1 356	5 376	9 276	15 732	19 776	22 980	26 880	30 240	35 280	41 400	50 640	59 040	79 680	117 840	187 920
Диспетчериз. I32VZ-MUM-X-R-n-xxxxx, (M=1)(n=1)	708	1 104	3 660	6 300	10 368	11 988	14 904	17 520	20 160	23 520	27 480	33 720	39 120	52 800	78 000	124 440
ДОПОЛНИТЕЛЬНО																
Дополнительная операторская станция* (M)	228	336	432	588	1 032		2 556		3 228	3 660				5 472		
Дополнительное подключение**, 1 драйвер (n)	228			408	624	624	1 032	1 452	1 836	2 556	3 228			4 836		
Планировщик Notifier (AMS/Winpager, и т.д.)	624		828	1 452	2 472	3 060				5 064				7 584		
Подкл. к внешнему устройству SMS уведомлений	588			984	1 908				2 880					4 284		
Global Report (Доступ к внешнему серверу данных)	1 104		1 512	2 652	4 512	5 580				9 168				13 908		
Однопользовательская станция сбора данных***	360	480	636	1 092	1 536		3 804	4 860	5 472					8 208		
Многопользовательская Разработка+Диспетчериз.	добавьте 30% к рассчитанной конфигурации															
Замена аппаратного ключа защиты (*)	162															
Пакет администрирования	162		324			648										

Все цены указаны в евро. Точную стоимость конфигурации узнавайте в отделе продаж по телефону или по электронной почте.

* - при условии, что испорченный ключ возвращается. При полной замене аппаратного ключа - стоимость лицензии взимается в полном объеме.

***ДОПОЛНИТЕЛЬНЫЕ ОПЕРАТОРСКИЕ СТАНЦИИ**

Многопользовательская система -MU1 состоит из 1 сервера и 1 операторской станции. Количество операторских станций может быть увеличено до 50.

****ДОПОЛНИТЕЛЬНЫЕ ДРАЙВЕРЫ УСТРОЙСТВ**

В стандартную комплектацию заложено использование 1 (одного) драйвера. При необходимости использование двух и более (максимум 8) драйверов - рассчитайте стоимость лицензии согласно таблице и количества дополнительных драйверов устройств.

*****ОДНОПОЛЬЗОВАТЕЛЬСКАЯ СТАНЦИЯ СБОРА ДАННЫХ**

Однопользовательская станция сбора данных - это отдельный ПК, подключенный непосредственно к ПЛК. Данная станция будет продолжать сбор информации с непосредственно подключенных к ней ПЛК даже при отключении от сервера IGSS.

© 2011 ООО «ЭЛИНК»

Компания SHJ Electronic специализируется на выпуске электронного оборудования для систем автоматизации технологических процессов.
Высокотехнологичные модули ввода-вывода, преобразователи сигналов и интерфейсов, а также беспроводные модули ввода-вывода ***ZIGBEE***.

Содержание

11 *Модули аналогового ввода-вывода*

12 *Модули дискретного воода-вывода*

13 *Гибридные модули ввода-вывода*

14 *Ethernet модули ввода-вывода*

15 *Преобразователи и повторители*

17 *Беспроводные модули **ZIGBEE***

18 *Схема подключения беспроводных модулей **ZIGBEE***

19 *Схемы подключения повторителя S9888 и преобразователя S9889*

20 *Схемы подключения модулей по TCP/IP*

Дополнительную информацию Вы можете найти в каталоге на нашем сайте:
www.elinc.ru
или обратившись в отдел продаж по электронной почте:
sale@elinc.ru

Модули аналогового ввода-вывода

S3100 *Аналоговый ввод, 8 каналов*

- 8 аналоговых каналов ввода, 12 бит/канал
- Скорость опроса 100 К ADC
- Входы: 0-5В, 0-10В, 4-20мА, сухой контакт, термосопротивл. NTC 10K
- Протокол Modbus через RS232/RS485

Изолированный RS485 **€ 97.50**

НЕ изолированный RS485 **€ 93.60**

S3101 *Аналоговый ввод, 12 каналов*

- 12 аналоговых каналов ввода, 12 бит/канал
- Скорость опроса 100 К ADC
- Входы: 0-5В, сухой контакт, термосопротивл. NTC 10K
- Протокол Modbus через RS485

Изолированный RS485 **€ 72.80**

НЕ изолированный RS485 **€ 68.90**

S3102 *Аналоговый ввод, 12 каналов*

- 12 аналоговых каналов ввода, 12 бит/канал
- Скорость опроса 100 К ADC
- Входы: 0-10В
- Протокол Modbus через RS485

Изолированный RS485 **€ 72.80**

НЕ изолированный RS485 **€ 68.90**

S3103 *Аналоговый ввод, 12 каналов*

- 12 аналоговых каналов ввода, 12 бит/канал
- Скорость опроса 100 К ADC
- Входы: 4-20мА
- Протокол Modbus через RS485

Изолированный RS485 **€ 72.80**

НЕ изолированный RS485 **€ 68.90**

S3200 *Аналоговый ввод, 8 каналов*

- 8 аналоговых каналов ввода, 16 бит/канал
- Скорость опроса 100 К ADC
- Входы: 0-5В, 0-10В, 4-20мА, сухой контакт, термосопрот. NTC 10K
- Протокол Modbus через RS232/RS485

Изолированный RS485 **€ 104.00**

НЕ изолированный RS485 **€ 100.10**

S5132a *Аналоговый ввод, 32 канала*

- 32 аналоговых канала ввода, 12 бит/канал
- Скорость опроса 100 К ADC
- Входы: 0-5В, сухой контакт, термосопротивл. NTC 10K
- Протокол Modbus RTU через RS485

НЕ изолированный RS485 **€ 110.50**

S5132b *Аналоговый ввод, 32 канала*

- 32 аналоговых канала ввода, 12 бит/канал
- Скорость опроса 100 К ADC
- Входы: 0-10В
- Протокол Modbus RTU через RS485

НЕ изолированный RS485 **€ 110.50**

© 2011 ООО «ЭЛИНК»

S5132c *Аналоговый ввод, 32 канала*

- 32 аналоговых канала ввода, 12 бит/канал
- Скорость опроса 100 K ADC
- Входы: 4-20мА
- Протокол Modbus RTU через RS485

НЕ изолированный RS485
€ 110.50

S3401 *Аналоговый вывод, 1 канал*

- 1 аналоговый канал вывода, 12 бит/канал
- С обратной связью по напряжению
- Входы: 0-5В, 0-10В, 0-20мА, 4-20мА.
- Возможность подключения внешнего источника питания

НЕ изолированный RS485
€ 110.50

S3402 *Аналоговый вывод, 2 канала*

- 2 аналоговых канала вывода, 12 бит/канал
- С обратной связью по напряжению
- Входы: 0-5В, 0-10В, 0-20мА, 4-20мА.
- Возможность подключения внешнего источника питания

НЕ изолированный RS485
€ 118.30

S3400 *Аналоговый вывод, 4 канала*

- 4 аналоговых канала вывода, 12 бит/канал
- С обратной связью по напряжению
- Входы: ±10В, ±5В, 0-10В, 0-5В, 0-20мА, 4-20мА
- Возможность подключения внешнего источника питания

НЕ изолированный RS485
€ 180.70

S3400s *Аналоговый вывод, 4 канала*

- 4 аналоговых канала вывода, 12 бит/канал
- С обратной связью по напряжению
- Входы: 0-10В, 0-5В, 0-20мА, 4-20мА
- Возможность подключения внешнего источника питания

НЕ изолированный RS485
€ 158.60

Модули дискретного ввода-вывода

S3302 *Дискретный ввод, 16 каналов*

- 16 изол.дискретных каналов вывода, объединяются в 32-битный счетчик
- Возможность счета с частотой от 100 до 1000 Гц
- Сохранение значения счетчика при отключении питания
- Входы: сухой контакт, открытый коллектор, ТТЛ, транзисторный вход

Изолированный RS485
€ 74.10

НЕ изолированный RS485
€ 70.20

S3306 *Дискретный ввод, 16 каналов*

- 16 изол.дискретных каналов вывода, объединяются в 32-битный счетчик
- Возможность счета с частотой от 100 до 1000 Гц
- Сохранение значения счетчика при отключении питания
- Входы: =0-36В, измерение частоты 0-200 Гц с дискретностью 0.1 Гц

Изолированный RS485
€ 74.10

НЕ изолированный RS485
€ 70.20

S3303 *Дискретный вывод, 16 каналов*

- 16 изолированных дискртеных каналов с открытым коллектором
- Максимальное значение выходного тока до 40мА
- Возможно прямое управление силовыми реле с выходов
- Протокол Modbus через RS485

Изолированный RS485 **€ 74.10**

НЕ изолированный RS485 **€ 70.20**

S3303e *Дискретный вывод, 16 каналов*

- 16 изолированных дискртеных каналов с открытым коллектором
- Максимальное значение выходного тока до 200мА
- Возможно прямое управление силовыми реле с выходов
- Протокол Modbus через RS485

Изолированный RS485 **€ 74.10**

НЕ изолированный RS485 **€ 70.20**

S3305 *Дискретный вывод, 5 каналов*

- 5 релейных изолир. дискртеных каналов с открытым коллектором
- Максимальное значение выходного тока 3А/~230В
- Возможно прямое управление силовыми реле с выходов
- Протокол Modbus через RS485

Изолированный RS485 **€ 74.10**

НЕ изолированный RS485 **€ 70.20**

S5316 *Дискретный вывод, 16 каналов*

- 16 релейных изолир. дискртеных каналов с открытым коллектором
- Подключение реле 1А/=30В, 0.5А/~230В
- Возможно прямое управление силовыми реле с выходов
- Протокол Modbus через RS485

НЕ изолированный RS485 **€ 110.50**

Гибридные модули ввода-вывода

S3301 *Дискретный вывод/вывод, 8/6 каналов*

- 8 изолир. дискртеных каналов могут конфигур. как 32-битный счетчик
- 6 изолированных дискретных каналов могут напрямую упр. силов. реле
- Входы: сухой контакт/транзистор, Выходы: открытый коллектор
- Протокол Modbus через RS485

Изолированный RS485 **€ 74.10**

НЕ изолированный RS485 **€ 70.20**

S5100 *Аналог. ввод / Дискрет. вывод, 8/10 каналов*

- 8 аналоговых вводных каналов, 12 бит, 0-5В, 0-10В, 4-20мА, сухой контакт, термосопротивление NTC 10K.
- 10 релейных изолированных НО дискретных каналов вывода
- Протокол Modbus через RS485

Изолированный RS485 **€ 144.40**

НЕ изолированный RS485 **€ 110.50**

S5200 *Аналог. ввод / Дискрет. вывод, 8/10 каналов*

- 8 аналоговых вводных каналов, 16 бит, 0-5В, 0-10В, 4-20мА, сухой контакт, термосопротивление NTC 10K.
- 10 релейных изолированных НО дискретных каналов вывода
- Протокол Modbus через RS485

Изолированный RS485 **€ 123.50**

НЕ изолированный RS485 **€ 119.60**

© 2011 ООО «ЭЛИНК»

S5116 *Аналог. ввод / Дискрет. вывод, 16/4 канала*

- 16 аналоговых вводных каналов, 12 бит, 0-5В, 0-10В, 4-20мА, сухой контакт, термосопротивление NTC 10K.
- 4 релейных изолированных НО дискретных канала вывода
- Протокол Modbus через RS485

НЕ изолированный RS485 **€ 110.50**

Ethernet модули ввода-вывода

S3100i *Аналоговый ввод, 8 каналов*

- 8 аналоговых каналов ввода, 12 бит/канал, 100K ADC
- Входы: 0-5В, 0-10В, 4-20мА, сухой контакт, термосопротивл. NTC 10K
- Протокол Modbus через RS485, без Modbus TCP
- Подключение к Internet через **8052net**

Изолированный RS485 **€ 120.90**

НЕ изолированный RS485 **€ 117.00**

S3200i *Аналоговый ввод, 8 каналов*

- 8 аналоговых каналов ввода, 16 бит/канал, 100K ADC
- Входы: 0-5В, 0-10В, 4-20мА, сухой контакт, термосопротивл. NTC 10K
- Протокол Modbus через RS485, без Modbus TCP
- Подключение к Internet через **8052net**

Изолированный RS485 **€ 133.90**

НЕ изолированный RS485 **€ 130.00**

S3302i *Дискретный ввод, 16 каналов*

- 16 изол.дискретных каналов вывода, объединяются в 32-битный счетчик
- Возможность счета с частотой от 100 до 1000 Гц
- Протокол Modbus через RS485, без Modbus TCP
- Подключение к Internet через **8052net**

Изолированный RS485 **€ 102.70**

НЕ изолированный RS485 **€ 98.80**

S3306i *Дискретный ввод, 16 каналов*

- 16 изол.дискретных каналов вывода, объединяются в 32-битный счетчик
- Входы: =0-36В, измерение частоты 0-200 Гц с дискретностью 0.1 Гц
- Протокол Modbus через RS485, без Modbus TCP
- Подключение к Internet через **8052net**

Изолированный RS485 **€ 102.70**

НЕ изолированный RS485 **€ 98.80**

S3400i *Аналоговый вывод, 4 канала*

- 4 аналоговых канала вывода, 12 бит/канал, с обр.связью по напряжению
- Входы: ±10В, ±5В, 0-10В, 0-5В, 0-20мА, 4-20мА
- Протокол Modbus через RS485, без Modbus TCP
- Подключение к Internet через **8052net**

НЕ изолированный RS485 **€ 206.70**

S5100i *Аналог. ввод / Дискрет. вывод, 8/10 каналов*

- 8 аналоговых вводных каналов, 12 бит, 0-5В, 0-10В, 4-20мА, сухой контакт, термосопротивление NTC 10K.
- 10 релейных изолированных НО дискретных каналов вывода
- Протокол Modbus через RS485, без Modbus TCP
- Подключение к Internet через **8052net**

Изолированный RS485 **€ 140.40**

НЕ изолированный RS485 **€ 136.50**

S5132ai *Аналоговый ввод, 32 канала*

- 32 аналоговых канала ввода, 12 бит/канал
- Входы: 0-5В, сухой контакт, термосопротивл. NTC 10K
- Протокол Modbus через RS485, без Modbus TCP
- Подключение к Internet через **8052net**

НЕ изолированный RS485
€ 136.50

S5132bi *Аналоговый ввод, 32 канала*

- 32 аналоговых канала ввода, 12 бит/канал
- Входы: 0-10В
- Протокол Modbus через RS485, без Modbus TCP
- Подключение к Internet через **8052net**

НЕ изолированный RS485
€ 136.50

S5132ci *Аналоговый ввод, 32 канала*

- 32 аналоговых канала ввода, 12 бит/канал
- Входы: 4-20мА
- Протокол Modbus через RS485, без Modbus TCP
- Подключение к Internet через **8052net**

НЕ изолированный RS485
€ 136.50

S5200i *Аналог. ввод / Дискрет. вывод, 8/10 каналов*

- 8 аналоговых вводных каналов, 16 бит, 0-5В, 0-10В, 4-20мА, сухой контакт, термосопротивление NTC 10K.
- 10 релейных изолированных НО дискретных каналов вывода
- Протокол Modbus через RS485, без Modbus TCP
- Подключение к Internet через **8052net**

Изолированный RS485
€ 153.40

НЕ изолированный RS485
€ 149.50

Преобразователи и повторители

8051net *Преобразователь RS232/TCPIP*

- Поддержка протоколов ICMP, IP, TCP, ARP
- Помехозащищенный канал RS232

НЕ изолированный RS485
€ 48.10

8052net *Преобразователь RS485/TCPIP*

- Поддержка протоколов ICMP, IP, TCP, ARP
- Помехозащищенный канал RS485

НЕ изолированный RS485
€ 48.10

8053net *Преобразователь TTL/TCPIP*

- Поддержка протоколов ICMP, IP, TCP, ARP
- Помехозащищенный канал TTL

НЕ изолированный RS485
€ 48.10

© 2011 ООО «ЭЛИНК»

S9888 *Повторитель RS485*

- Повторитель изолированного RS485 с нулевой задержкой
- Питание 9-24В (AC/DC)

НЕ изолированный RS485

€ 66.30

S9889 *Преобразователь RS232/RS485*

- Преобразователь изолированного RS485/RS232 с нулевой задержкой
- Питание 9-24В (AC/DC)

НЕ изолированный RS485

€ 54.60

Com910 *Преобразователь RS232/TTL*

- Преобразователь RS232/TLL
- Не требует подключения дополнительного питания

НЕ изолированный RS485

€ 9.95

Com920 *Преобразователь RS232/RS485*

- Преобразователь RS232/RS485
- Не требует подключения дополнительного питания

НЕ изолированный RS485

€ 42.90

Com930 *Преобразователь USB/RS485*

- Преобразователь USB/RS485
- Не требует подключения дополнительного питания

НЕ изолированный RS485

€ 49.40

Беспроводные модули ZIGBEE

Встраевыемые коммуникационные модули серии S7000, интегрируются с RF трансивером и микропроцессорами, базирующимися на протоколе стандарта ZIGBEE, имеют возможность передачи данных на большие расстояния, хорошую устойчивость к электромагнитному излучению, а также обладают надежностью и гибкостью в применении. Имеют возможность передачи данных по принципам point-to-point, point-to-multipoint и multipoint-to-multipoint. Могут формировать звездную, одноранговую и ячеистую сети.

Беспроводные коммуникационные модули серии S7000 включают следующие интерфейсы данных: TTL level RXD/TXD, RS232 level RXD/TXD. Могут передавать данные по ретрансляционному пути, используя адрес получателя пакета, не только от точки к точке но и от многих точек ко многим точкам при использовании репитера, поддерживающего протокол Zigbee. Пользователю остается только настроить последовательный порт (TTL или RS232), что позволит свести к минимуму временные затраты на разработку и быстро выпустить законченный продукт на рынок.

Беспроводной коммуникационный модуль серии S7000 делится на центральный координационный блок, маршрутизатор и терминальный блок. Центральный координационный блок отвечает за установку, обслуживание и управление сетью. Маршрутизатор отвечает за прием данных и их передачу. Терминальный блок принимает и передает только те данные, которые адресованы непосредственно ему. Центральный координационный блок, маршрутизатор и терминальный блок реализованы в виде единого аппаратного блока. Для выбора необходимой функции модуля можно использовать перемычки или контакты ввода-вывода с другого микропроцессора.

S7001 *Беспроводной встраиваимый модуль Zigbee*

- Поддержка интерфейсов TTL level RXD/TXD, RS232 level RXD/TXD
- Радиус уверенного приёма/передачи сигнала 200 метров

200 м

НЕ изолированный RS485

€ 46.80

S7002 *Беспроводной встраиваимый модуль Zigbee*

- Поддержка интерфейсов TTL level RXD/TXD, RS232 level RXD/TXD
- Радиус уверенного приёма/передачи сигнала 800 метров

800 м

НЕ изолированный RS485

€ 54.60

S7003 *Беспроводной встраиваимый модуль Zigbee*

- Поддержка интерфейсов TTL level RXD/TXD, RS232 level RXD/TXD
- Радиус уверенного приёма/передачи сигнала 1 200 метров

1 200 м

НЕ изолированный RS485

€ 58.50

© 2011 ООО «ЭЛИНК»

S7889 *Преобразователь RS485/Zigbee*

- Расстояние уверенного приема/передачи до 2 000 метров
- Максимальная скорость передачи 115 200 бод
- Диапазоны частот: от 2.405ГГц до 2.480ГГц
- Интерфейсы: RS232, RS485, TTL level

НЕ изолированный RS485

€ 98.80

S7100 *Аналоговый ввод, 8 каналов*

- 8 каналов аналогового ввода, 12 бит/канал
- Входы: 0-5В, 0-10В, 4-20мА, сухой контакт, термосопр. NTC 10K
- Протокол Modbus через RS232/RS485
- Передача по протоколу Zigbee до 2 000 метров

НЕ изолированный RS485

€ 130.00

S7200 *Аналоговый ввод, 8 каналов*

- 8 каналов аналогового ввода, 16 бит/канал
- Входы: 0-5В, 0-10В, 4-20мА, сухой контакт, термосопр. NTC 10K
- Протокол Modbus через RS232/RS485
- Передача по протоколу Zigbee до 2 000 метров

НЕ изолированный RS485

€ 140.40

Схема подключения модулей ZIGBEE

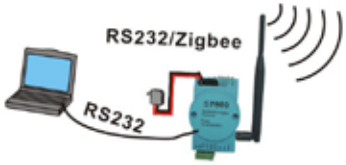

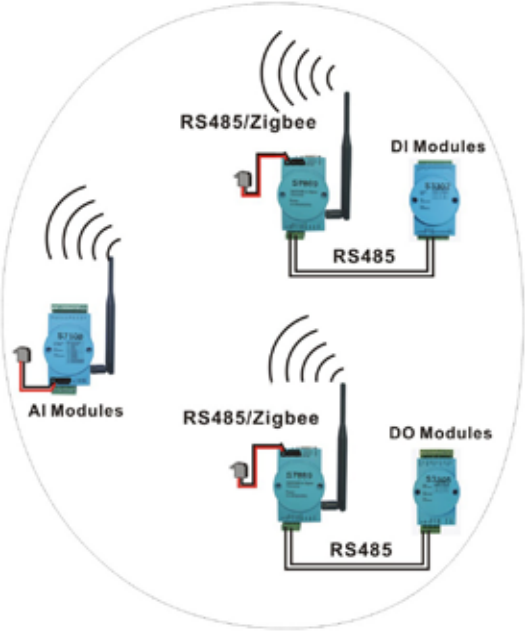

Схемы подключения повторителя S9888 и преобразователя S9889

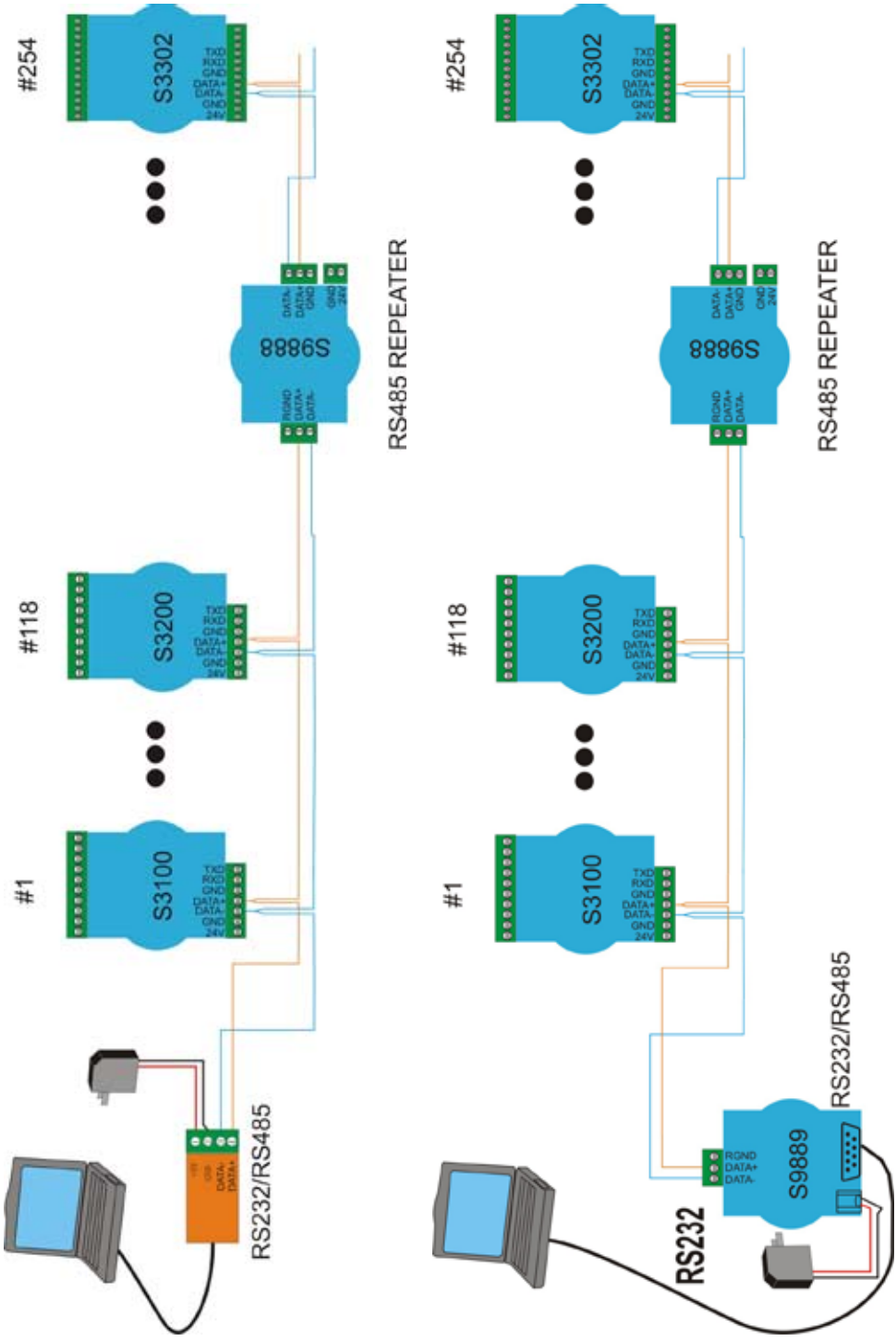

Схема подключения модулей по TCPIP

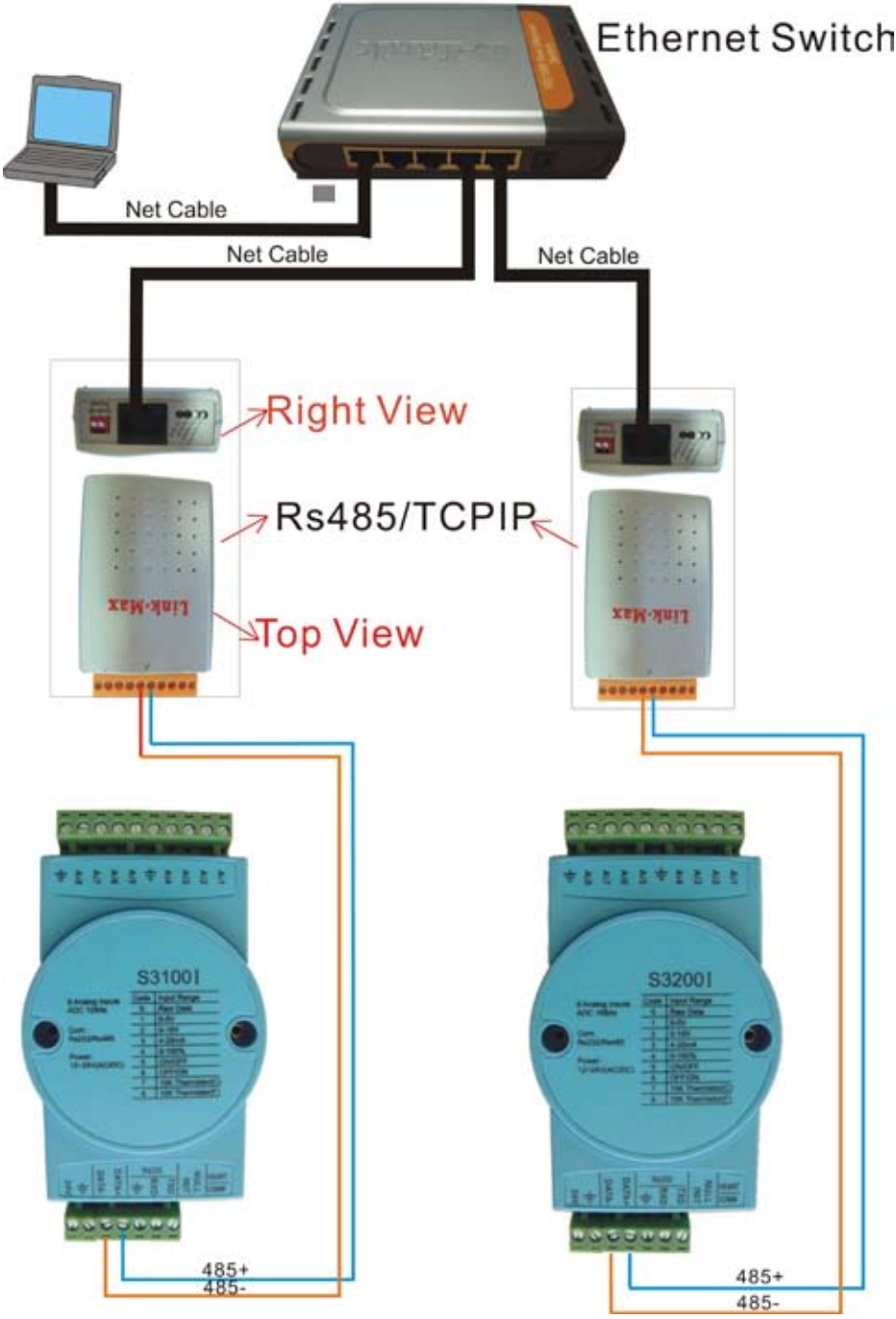

Схема подключения модулей по TCPIP

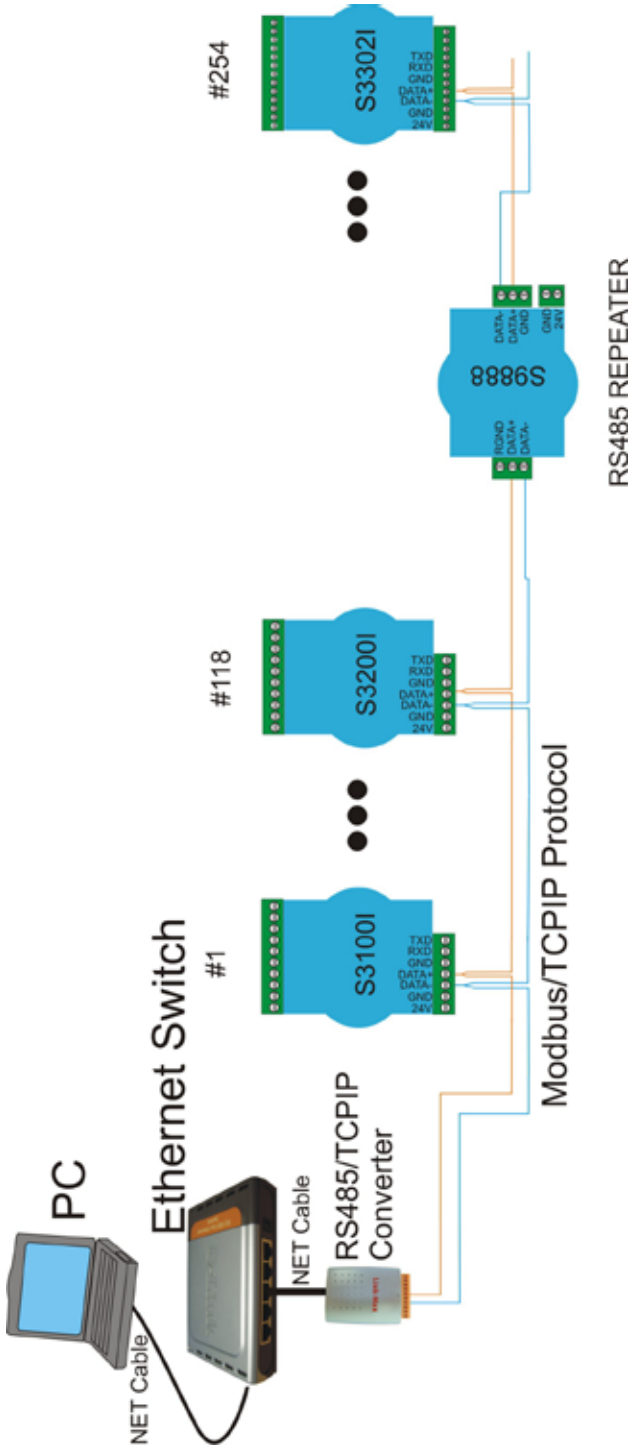

Компания Kollewin Technology специализируется на выпуске OEM оборудования для ведущих фирм-производителей ПЛК, таких как Siemens, Omron, Schneider, Mitsubisi, Allen Bradley и многих других.
OEM (Original Equipment Manufacturer) - самостоятельный производитель оборудования. Все оборудование, представленное в нашем каталоге полностью соответствует оригиналам и обеспечивается гарантией до 18 месяцев.

Содержание

23 Модули аналогового ввода-вывода для Siemens Simatic S7-200

24 Модули дискретного ввода-вывода для Siemens Simatic S7-200

25 Модули аналогового ввода-вывода для Siemens Simatic S7-300

26 Модули дискретного ввода-вывода для Siemens Simatic S7-300

27 Комплектующие для Siemens Simatic

31 Ethernet-адаптеры для ПЛК

32 Адаптеры для программирования ПЛК

Дополнительную информацию Вы можете найти в каталоге на нашем сайте:
www.elinc.ru
или обратившись в отдел продаж по электронной почте:
sale@elinc.ru

Модули аналогового ввода-вывода для ПЛК Siemens S7-200

Все представленные в каталоге модули аналогового ввода-вывода производятся по технологии OEM и являются полностью совместимыми с оригиналами.

На все модули предоставляется ***гарантия 18 месяцев.***

6es7 231-0hc22-0xa0	*Аналоговый ввод, 4 канала*	**€ 102.95**
• 4 входа 0...5В/0...10В/±2.5В/±5В/0…20мА • Разрядность 12 бит • 250 мкс		
6es7 231-0hh32-0xa0	*Аналоговый ввод, 8 каналов*	**€ 161.95**
• 8 входов 0…50мВ/ 0…100мВ/ 0…500мВ/ 0…1В/ 0…5В/ 0…10В/ ±25мВ/ ±50мВ/ ±100мВ/ ±250мВ/ ±500мВ/ ±1в/ ±2. 5В/ ±5В/ ±10В/ 0…20мА • Разрядность 16 бит		
6es7 231-7pc22-0xa0	*Ввод термосопротивлений, 4 канала*	**€ 237.71**
• 4 входа, pt100/200/500/1000/10000 ni100/120/1000, cu10, 14 гост • сопротивление 150/300/600 Ом • Разрядность 15 бит + знак		
6es7 231-7pd22-0xa0	*Ввод термопар, 4 канала*	**€ 139.96**
• 4 входа ±80 мв, термопары типов j/ k/ s/ t/ r/ e/ n • Разрядность 15 бит + знак		
6es7 231-7ph22-0xa0	*Ввод термопар, 8 каналов*	**€ 209.95**
• 8 входов ±80 мв, термопары типов j/ k/ s/ t/ r/ e/ n • Разрядность 15 бит + знак		
6es7 232-0hb22-0xa0	*Аналоговый вывод, 2 канала*	**€ 112.20**
• 2 выхода ±10в/ 0…20ма • Разрядность 12 бит		
6es7 232-0hd22-0xa0	*Аналоговый вывод, 4 канала*	**€ 168.30**
• 4 выхода ±10В/0…20мА • Разрядность 12/11 битный преобразователь		
6es7 235-0kd22-0xa0	*Аналоговый ввод/вывод, 4/1 канал*	**€ 136.50**
• 4 входа 0…50мВ/ 0…100мВ/ 0…500мВ/ 0…1В/ 0…5В/ 0…10В/ ±25мВ/ ±50мВ/ ±100мВ/ ±250мВ/ ±500мВ/ ±1в/ ±2. 5В/ ±5В/ ±10В/ 0…20мА • аналоговый выход ±10в/ 0…20мА, Разрядность 12 бит		

© 2011 ООО «ЭЛИНК»

Модули дискретного ввода-вывода для ПЛК Siemens S7-200

Все представленные в каталоге модули дискретного ввода-вывода производятся по технологии OEM и являются полностью совместимыми с оригиналами.

На все модули предоставляется ***гарантия 18 месяцев.***

6es7 221-1bh22-0xa0 *Дискретный ввод, 16 каналов*

- Оптическое разделение внешних и внутренних цепей
- 16 входов =24 В
- Общий плюс или минус на группу

€ 67.67

6es7 221-1bL22-0xa0 *Дискретный ввод, 32 канала*

- Оптическое разделение внешних и внутренних цепей
- 32 входа =24 В
- Общий плюс или минус на группу

€ 108.16

6es7 222-1bf22-0xa0 *Дискретный вывод, 8 каналов*

- Оптическое разделение внешних и внутренних цепей
- 8 выходов =24В / 0.75 А

€ 67.95

6es7 222-1bh22-0xa0 *Дискретный вывод, 16 каналов*

- Оптическое разделение внешних и внутренних цепей
- 16 выходов =24 В / 0.75 А

€ 87.95

6es7 222-1bL22-0xa0 *Дискретный вывод, 32 канала*

- Оптическое разделение внешних и внутренних цепей
- 32 выхода =24 В / 0.75 А

€ 149.22

6es7 222-1hf22-0xa0 *Дискретный вывод, 8 релейных каналов*

- Гальваническое разделение внешних и внутренних цепей
- 8 выходов с замыкающими контактами реле, до 2А на контакт

€ 67.95

6es7 222-1hh22-0xa0 *Дискретный вывод, 16 релейных каналов*

- Гальваническое разделение внешних и внутренних цепей
- 16 выходов с замыкающими контактами реле, до 2А на контакт

€ 108.16

6es7 223-1bh22-0xa0 *Дискретный ввод/вывод, 8/8 каналов*

- Оптическое разделение внешних и внутренних цепей
- 8 входов =24 В
- 8 выходов =24 В / 0.75 А

€ 82.15

6es7 223-1bL22-0xa0 *Дискретный ввод/вывод, 16/16 каналов*

- Оптическое разделение внешних и внутренних цепей
- 16 входов =24 В
- 16 выходов =24 В / 0.75 А

€ 160.22

6es7 223-1hf22-0xa0 *Дискретный ввод/вывод, 4/4 канала, реле*

- Гальваническое разделение внешних и внутренних цепей
- 4 входа =24В
- 4 выхода с замыкающими контактами реле =30В/ ~250В/ 2А

€ 65.50

6es7 223-1ph22-0xa0 *Дискретный ввод/вывод, 8/8 каналов, реле*

- Гальваническое разделение внешних и внутренних цепей
- 8 входов =24В
- 8 выходов с замыкающими контактами реле =30В/ ~250В/ 2А

€ 87.95

6es7 223-1pL22-0xa0 *Дискрет. ввод/вывод, 16/16 каналов, реле*

- Гальваническое разделение внешних и внутренних цепей
- 16 входов =24В
- 16 выходов с замыкающими контактами реле =30В/ ~250В/ 2А

€ 172.95

Модули аналогового ввода-вывода для ПЛК Siemens S7-300

Все представленные в каталоге модули аналогового ввода-вывода производятся по технологии OEM и являются полностью совместимыми с оригиналами.

На все модули предоставляется ***гарантия 18 месяцев.***

6es7 331-1kf01-0ab0 *Аналоговый ввод, 8 каналов*

- 8 входов u/ i/ r/ pt100/ ni100/ ni1000/ lg-ni1000
- 13 бит
- 40-полюсный фронтальный соединитель заказывется отдельно

€ 290.72

6es7 331-7kf02-0ma20 *Аналоговый ввод, 8 каналов, только I,мА*

- 8 входов 0-20 мА/ 4-20 мА
- 9/12/14 бит
- 20-полюсный фронтальный соединитель заказывется отдельно

€ 424.91

6es7 331-7kf02-0v10 *Аналоговый ввод, 8 каналов, только U,В*

- 8 входов 0-10 В
- 9/12/14 бит
- 20-полюсный фронтальный соединитель заказывется отдельно

€ 424.91

6es7 331-7pf01-0ab0 *Ввод термосопротивлений, 8 каналов*

- 8 входов термосопротивление, pt100/200/1000 ni100/120/200/500/1000, cu10
- 16 (внутр 24) бит
- 40-полюсный фронтальный соединитель заказывется отдельно

€ 507.45

6es7 331-7pf11-0ab0 *Ввод термопар, 8 каналов*

- 8 аналоговых входов термопар, типы b, e, j, k, l, n, r, s, t tхк/тхк(l) согласно гост
- 16 (внутр 24) бит
- 40-полюсный фронтальный соединитель заказывется отдельно

€ 507.45

6es7 332-5hd01-0ab0 *Аналоговый вывод, 4 канала*

- Гальваническое разделение внешних и внутренних цепей
- 4 входа U/I, 11/12 бит
- 40-полюсный фронтальный соединитель заказывется отдельно

€ 353.96

© 2011 ООО «ЭЛИНК»

Модули дискретного ввода-вывода для ПЛК Siemens S7-300

Все представленные в каталоге модули дискретного ввода-вывода производятся по технологии OEM и являются полностью совместимыми с оригиналами.

На все модули предоставляется ***гарантия 18 месяцев.***

6es7 321-1bh02-0aa0	*Дискретный ввод, 16 каналов* • Оптическое разделение внешних и внутренних цепей • 16 входов =24 В • 20-по люсный фронтальный соединитель заказывется отдельно	**€ 110.28**
6es7 321-1bL00-0aa0	*Дискретный ввод, 32 канала* • Оптическое разделение внешних и внутренних цепей • 32 входа =24В (1 x 32 входа) • 40-по люсный фронтальный соединитель заказывется отдельно	**€ 222.10**
6es7 321-1fh00-0aa0	*Дискретный ввод, 16 каналов* • Оптическое разделение внешних и внутренних цепей • 16 входов ~120В / 230В • 20-по люсный фронтальный соединитель заказывется отдельно	**€ 141.90**
6es7 322-1bh01-0aa0	*Дискретный вывод, 16 каналов* • Гальваническое разделение внешних и внутренних цепей • 16 выходов =24В / 0.5А • 20-по люсный фронтальный соединитель заказывется отдельно	**€ 153.47**
6es7 322-1bL00-0aa0	*Дискретный вывод, 32 канала* • Гальваническое разделение внешних и внутренних цепей • 32 выхода =24В / 0.5А, Суммарный ток 8А • 40-по люсный фронтальный соединитель заказывется отдельно	**€ 307.68**
6es7 322-1hh01-0aa0	*Дискретный вывод, 16 каналов, реле* • Гальваническое разделение внешних и внутренних цепей • 16 выходов с замыкающими контактами реле (2 группы по 8 выходов), =24в/2а или ~230в/2а • 20-по люсный фронтальный соединитель заказывется отдельно	**€ 228.27**
6es7 323-1bL00-0aa0	*Дискретный ввод/вывод, 16/16 каналов* • 16 входов =24В • 6 выходов =24В / 0.5А, Суммарный выходной ток 4 А • 40-по люсный фронтальный соединитель заказывется отдельно	**€ 286.87**

Комплектующие для Siemens Simatic

Все представленное в каталоге оборудование производится по технологии OEM и является полностью совместимым с оригиналами.

На все оборудование предоставляется
гарантия 12 месяцев.

Комплектующие для S7-200

6es7 290-6aa20-0xa0	*Интерфейсный кабель*	**€ 6.99**
• Интерфейсный кабель для 2-рядного размещения модулей в системах с CPU 222/ CPU 224/ CPU 226/ CPU 226xm.		
6es7 291-8gf23-0xa0	*Модуль памяти 64К*	**€ 14.55**
• для ПЛК S7-22x • 64 Кбайт		

Блоки питания для S7-300

6es7 307-1ea00-0aa0	*Блок питания для ПЛК S7-300*	**€ 94.50**
• Вход ~120/230 В • Выход =24 В, 5 А • В комплекте изолированная соединительная скоба для подключения питания к CPU или IM		
6es7 307-1ea01-0aa8	*Блок питания для ПЛК S7-300*	**€ 94.50**
• Вход ~120/230 В • Выход =24 В, 5 А • В комплекте изолированная соединительная скоба для подключения питания к CPU или IM		

Кабельная продукция

6xv1 830-0eh10	*Экранированный кабель Profibus*	**€ 0.99**
• Simatic NET, Стандартный экранированный Profibus кабель для быстрого монтажа. • 2 жилы • Поставка по метражу от 20 до 1000 метров		
6xv1 830-3eh10	*Трейлинговый кабель Profubus*	**€ 1.65**
• Simatic NET, Трейлинговый Profibus кабель для быстрого монтажа. • Ускорение до 4 м/с.кв., до 3 млн циклов изгиба с радиусом 60 мм, 2 жилы, Экранированный • Поставка по метражу от 20 до 1000 метров		
6xv1 840-2ah10	*Экранированный кабель Ethernet*	**€ 1.35**
• Simatic NET, Стандартный экранированный Ethernet кабель для быстрого монтажа. • 4 жилы, 5 категория • Поставка по метражу от 20 до 1000 метров		

© 2011 ООО «ЭЛИНК»

Профильные шины для S7-300

6es7 390-1ab60-0aa0	*Профильная шина, 160 мм*	**€ 4.37**
• Профильная шина для установки PLC Siemens Simatic S7-300 • Длина 160 мм		
6es7 390-1ae80-0aa0	*Профильная шина, 482 мм*	**€ 9.61**
• Профильная шина для установки PLC Siemens Simatic S7-300 • Длина 482 мм		
6es7 390-1af30-0aa0	*Профильная шина, 530 мм*	**€ 10.20**
• Профильная шина для установки PLC Siemens Simatic S7-300 • Длина 530 мм		
6es7 390-1aj30-0aa0	*Профильная шина, 830 мм*	**€ 16.00**
• Профильная шина для установки PLC Siemens Simatic S7-300 • Длина 830 мм		
6es7 390-1bc00-0aa0	*Профильная шина, 2 000 мм*	**€ 46.10**
• Профильная шина для установки PLC Siemens Simatic S7-300 • Длина 2 000 мм		

Профильные шины для ET-200m

6es7 195-1ga00-0xa0	*Профильная шина, 483 мм*	**€ 24.75**
• Профильная шина для установки шинных модулей ET-200m, поддерживающих функции «горячей» замены модулей ввода-выаода • Длина 483 мм		
6es7 195-1gf30-0xa0	*Профильная шина, 530 мм*	**€ 27.65**
• Профильная шина для установки шинных модулей ET-200m, поддерживающих функции «горячей» замены модулей ввода-выаода • Длина 530 мм		
6es7 195-1gg30-0xa0	*Профильная шина, 620 мм*	**€ 36.39**
• Профильная шина для установки шинных модулей ET-200m, поддерживающих функции «горячей» замены модулей ввода-выаода • Длина 620 мм		
6es7 195-1gc00-0xa0	*Профильная шина, 2 000 мм*	**€ 72.76**
• Профильная шина для установки шинных модулей ET-200m, поддерживающих функции «горячей» замены модулей ввода-выаода • Длина 2 000 мм		

Фронтальные соединители

6es7 392-1aj00-0aa0 *Фронтштеккер S7-300, 20 полюсов*

- 20 полюсов
- Винтовые зажимы

€ 7.57

6es7 392-1am00-0aa0 *Фронтштеккер S7-300, 40 полюсов*

- 40 полюсов
- Винтовые зажимы

€ 16.00

6es7 922-3bd20-0ab0 *Фронтштеккер S7-300, 20 полюсов, каб.*

- 20 полюсов
- Жгут 20x0.5мм2, длина 3.2 метра
- Свободные концы жгута промаркированы

€ 23.28

6es7 922-3bd20-0ac0 *Фронтштеккер S7-300, 40 полюсов, каб.*

- 40 полюсов
- Жгут 40x0.5мм2, длина 3.2 метра
- Свободные концы жгута промаркированы

€ 23.28

6es7 492-1aL00-0aa0 *Фронтштеккер S7-400, 48 полюсов*

- 48 полюсов
- Винтовые зажимы

€ 27.51

Разъемы Simatic DP с винтовым соединением

6es7 972-0ba12-0xa0 *Соединитель Profibus, 90°, без PG*

- До 12 Мбит/с, отвод кабеля под углом 90°
- Терминальный резистор, функции разделения
- Без гнезда для подключения программатора

€ 7.76

6es7 972-0bb12-0xa0 *Соединитель Profibus, 90°, с PG*

- До 12 Мбит/с, отвод кабеля под углом 90°
- Терминальный резистор, функции разделения
- С гнездом для подключения программатора

€ 7.76

6es7 972-0ba41-0xa0 *Соединитель Profibus, 35°, без PG*

- До 12 Мбит/с, отвод кабеля под углом 35°
- Терминальный резистор, функции разделения
- Без гнезда для подключения программатора

€ 7.76

6es7 972-0bb41-0xa0 *Соединитель Profibus, 35°, с PG*

- До 12 Мбит/с, отвод кабеля под углом 35°
- Терминальный резистор, функции разделения
- С гнездом для подключения программатора

€ 7.76

6gk1 500-0ea02 *Промышл. соединитель Profibus, 180°*

- До 12 Мбит/с, отвод кабеля под углом 180°
- Терминальный резистор
- Промышленное исполнение, металлический корпус

€ 20.37

© 2011 ООО «ЭЛИНК»

Разъемы Simatic DP с соединением FastConnect

6es7 972-0ba50-0xa0 *Соединитель Profibus, 90°, без PG*

- До 12 Мбит/с, отвод кабеля под углом 90°
- Терминальный резистор, функции разделения
- Без гнезда для подключения программатора

€ 20.37

6es7 972-0bb50-0xa0 *Соединитель Profibus, 90°, с PG*

- До 12 Мбит/с, отвод кабеля под углом 90°
- Терминальный резистор, функции разделения
- С гнездом для подключения программатора

€ 20.37

6es7 972-0ba52-0xa0 *Соединитель Profibus, 90°, без PG*

- До 12 Мбит/с, отвод кабеля под углом 90°
- Терминальный резистор
- Без гнезда для подключения программатора

€ 20.37

6es7 972-0bb52-0xa0 *Соединитель Profibus, 90°, с PG*

- До 12 Мбит/с, отвод кабеля под углом 90°
- Терминальный резистор
- С гнездом для подключения программатора

€ 20.37

6gk1 500-0fc00 *Соединитель Profibus, 180°*

- До 12 Мбит/с, отвод кабеля под углом 180°
- Терминальный резистор

€ 20.37

6gk1 500-0fc10 *Соединитель Profibus, 180°*

- До 12 Мбит/с, отвод кабеля под углом 180°
- Терминальный резистор, функции разделения

€ 20.37

Ethernet-адаптеры для ПЛК

На все оборудование предоставляется
гарантия 12 месяцев.

ES-ETH-PPI — € 132.50

Адаптер Siemens S7-200 PLC Ethernet используется для связи между ПЛК Siemens S7-200 и Ethernet, Integrnet или беспроводной сетью 3G через программируемый интерфейс (RS485) ПЛК S7-200.

Не требует внесения изменений в протокол обмена данными и программное обеспечение. Поддержка Dynamic DNS обеспечивает управление ПЛК через Internet. Изолированные порты RJ45, RS485 и порт питания обеспечивают надежную работу в агрессивных средах промышленных предприятий.

ETH Adapter CN — € 384.00

Адаптер Siemens S7-300/400 PLC Ethernet используется для связи между ПЛК Siemens S7-300/400 и Ethernet, Internet или беспроводной сетью 3G через интерфейс MPI или DP.

Не требует внесения изменений в протокол обмена данными и программное обеспечение. Поддержка Dynamic DNS обеспечивает управление ПЛК через Internet. Изолированные порты RJ45, RS485 и порт питания обеспечивают надежную работу в агрессивных средах промышленных предприятий.

ES-ETH-SC09 — € 132.50

Адаптер Mitsubisi FX series PLC Ethernet предназначен для связи между ПЛК серии FX и Ethernet, Internet или беспроводной сети 3G через программный интерфейс.

Не требует внесения изменений в протокол обмена данными и программное обеспечение. Поддержка Dynamic DNS обеспечивает управление ПЛК через Internet. Изолированные порты RJ45 и RS422 обеспечивают надежную работу в агрессивных средах промышленных предприятий.

© 2011 ООО «ЭЛИНК»

Адаптеры для программирования ПЛК

На все оборудование предоставляется
гарантия 12 месяцев.

SIEMENS

CP5611 (6gk1 561-1aa00) — € 214.41

Коммуникационная плата для слота PCI.
Обеспечение связи между PC или PG и сетью SIMATIC NET по PROFIBUS DP / MPI / PPI.
Скорость обмена данными от 9.6 Кбит/с до 12 Мбит/с.
Защита от статического электричества и скачков напряжения. Оптоэлектронная развязка цепей.
Кабель для подключения заказывается отдельно

CP5611-A2 (6gk1 561-1aa01) — € 267.76

Коммуникационная плата для слота PCI.
Обеспечение связи между PC или PG и сетью SIMATIC NET по PROFIBUS DP / MPI / PPI.
Скорость обмена данными от 9.6 Кбит/с до 12 Мбит/с.
Защита от статического электричества и скачков напряжения. Оптоэлектронная развязка цепей.
Кабель для подключения заказывается отдельно.

CP5512 (6gk1 551-2aa00) — € 410.39

Коммуникационная карта стандарта PCMCIA 32 бит CardBus, для ноутбуков.
Обеспечение связи между PC и оборудованием Simatic по PROFIBUS / MPI / PPI / FWL.
Скорость обмена данными от 9.6 Кбит/с до 12 Мбит/с.
Для использования в настольных ПК требуется адаптер CP5512 + (PCI->PCMCIA).
Для использования в ноутбуках через слот ExpressCard требуется адаптер CP5512 + (PCIMCIA(II)->PCMCIA).
Кабель для подключения заказывается отдельно.

CP5512EXP — € 565.00

Коммуникационный адаптер ExpressCard CP5512 для слота ExpressCard в ноутбуках.
Обеспечение связи между PC и оборудованием Simatic по PROFIBUS / MPI / PPI / FWL.
Скорость обмена данными от 9.6 Кбит/с до 12 Мбит/с.
Для использования в стационарных ПК необходим адаптер ExpressCard.

USB Adapter CN — € 276.00

Полная поддержка соединения USB <-> PROFIBUS / MPI /PPI. Оснащен оригинальным микропроцессором Siemens для поддержки специального протокола обмена данными. 100% совместим с оригинальным PC Adapter USB производства Siemens, но имеет ряд дополнительных функций. Изолированный канал и скорость обмена до 1.5 Мбит/с. Адаптирован к структуре Siemens CP5711, питание через USB-порт. Может использоваться для связи с ПЛК S7-200/300/400, а также для связи с HMI, CNC и другими устройствами сторонних производителей, поддерживающих указанные протоколы обмена данными. Поддерживает работу с устройством, расположенном на большом расстоянии от ПК, ограничивается только длиной кабеля и стандартами Profibus.

PC Adapter CN — € 307.20

Полностью совместим с Siemens PC Adapter и HMI Adapter, обеспечивает полную поддержку порта RS232 ПК и HMI для связи по PROFIBUS / MPI. Оснащен оригинальным микропроцессором Siemens для поддержки специального протокола обмена данными.

Может использоваться для связи с ПЛК Siemens S7-300/400 и другим оборудованием с интерфейсом PROFIBUS / MPI.

Имеет изолированный канал RS232/RS485 для защиты от сильных помех в условиях промышленных предприятий.

USB / PPI (6es7 901-3db30-0xa0) € 25.53

Кабель для программирования ПЛК Siemens S7-200 и сенсорной панели TP170.
Длина 3 метра.
Индикатор связи.
Расширенные возможности по сравнению с оригиналом: расстояние для связи до 2 километров.
НЕ ПОДДЕРЖИВАЕТ связь между multi-master станциями.

USB / PPI+ (6es7 901-3db30-0xa0) € 32.98

Кабель для программирования ПЛК Siemens S7-200 и сенсорной панели TP170.
Оптоэлектронная развязка цепей.
Длина 3 метра.
Индикатор связи.
Расширенные возможности по сравнению с оригиналом: расстояние для связи до 2 километров.
НЕ ПОДДЕРЖИВАЕТ связь между multi-master станциями.

USB / PPI M+ (6es7 901-3db30-0xa0) € 72.57

Кабель для программирования ПЛК Siemens S7-200 и сенсорной панели TP170.
Оптоэлектронная развязка цепей.
Длина 3 метра. Индикатор связи.
Расширенные возможности по сравнению с оригиналом: расстояние для связи до 2 километров.
Не требует установки дополнительных драйверов.
Поддержка PPI, multi-master station PPI, advanced PPI.
Скорость обмена данными до 187.5 Кбит/с.

PC / PPI (6es7 901-3cb30-0xa0) € 13.24

Кабель для программирования ПЛК Siemens S7-200 и сенсорной панели TP170.
Интерфейс RS232/PPI.
Длина кабеля 3 метра.
НЕ ПОДДЕРЖИВАЕТ увеличение длины кабеля.
НЕ ПОДДЕРЖИВАЕТ связь multi-master station.

PC / PPI+ € 32.98

Кабель для модемной связи PC/PPI с разрядностью 10 и 11 бит.
Оптоэлектронная развязка цепей.
Индикатор связи.
Автоматическая регулировка скорости обмена данными от 0 до 115.2 Кбит/с.
Максимальная длина кабеля - до 2 километров.
НЕ ПОДДЕРЖИВАЕТ связь multi-master station.

USB / MPI+ v2.0 (6es7 972-0cb20-0xa0) € 82.46

Кабель с адаптером для программирования ПЛК Siemens S7-300/400.
Оптоэлектронная развязка цепей.
Длина 3 метра, индикатор связи.
Автоматическая регулировка связи от 19.2 Кбит/с до 115.2 Кбит/с для порта ПК.
Автоматическая регулировка связи от 19.2 Кбит/с до 187.5 Кбит/с для интерфейса MPI.
НЕ ПОДДЕРЖИВАЕТ функции PROFIBUS.

USB / MPI+ v2.0 (6es7 972-0cb20-0xa0) € 82.46

Кабель с адаптером для программирования ПЛК Siemens S7-300/400.
Оптоэлектронная развязка цепей.
Длина 3 метра, индикатор связи.
Автоматическая регулировка связи от 19.2 Кбит/с до 115.2 Кбит/с для порта ПК.
Автоматическая регулировка связи от 19.2 Кбит/с до 187.5 Кбит/с для интерфейса MPI.
НЕ ПОДДЕРЖИВАЕТ функции PROFIBUS.

© 2011 ООО «ЭЛИНК»

USB / MPI+ v4.0 — € 90.82

Адаптер для связи между ПК и Siemens S7-200/300/400 по протоколу MPI и PPI.
Используется драйвер Siemens PC_Adapter_USB.
Оптоэлектронная развязка цепей.
Защита от статического электричества и магнитно-электронных помех. Для работы в агрессивных средах промышленных производств.
НЕ ПОДДЕРЖИВАЕТ связь PROFIBUS.

PC / MPI+ (6es7 972-0ca23-0xa0) — € 82.46

Адаптер для программирования ПЛК Siemens S7-300/400.
Оптоэлектронные изолированные RS232/MPI.
Автоматическая регулировка скорости обмена для порта ПК от 19.2 Кбит/с до 115.2 Кбит/с.
Автоматическая регулировка скорости обмена для интерфейса MPI от 19.2 Кбит/с до 187.5 Кбит/с.
Может использоваться для связи с сенсорными панелями.
В КОМПЛЕКТ ВХОДИТ КАБЕЛЬ RS232.
НЕ ПОДДЕРЖИВАЕТ функции PROFIBUS.

PC / MPI — € 56.10

Кабель для программирования Siemens S7-300.
Длина 5 метров.

LOGO! USB-CABLE — € 32.98

Кабель для программирования ПЛК Siemens LOGO! через USB порт ПК.
Оптоэлектронная развязка цепей.
Длина 2.5 метра.
Индикатор связи.

LOGO! PC-CABLE (6ed1 057-1aa00-0ba0) — € 28.05

Кабель для программирования ПЛК Siemens LOGO! через COM порт ПК (интерфейс RS232).
Оптоэлектронная развязка цепей.
Длина 3 метра.
Индикатор связи.

Удлинитель MPI (6es7 901-0bf00-0aa0) — € 9.70

Кабель для связи между ПЛК S7-200/300 и сенсорными панелями Siemens.
Длина 5 метров.

Удлинитель RS232 (6es7 901-1bf00-0xa0) — € 7.36

Кабель для адаптера PC/MPI (интерфейс RS232)
Длина 5 метров.

Кабель для OP (6xv1 440-2kh32) € 10.30

Кабель для программирования операторских панелей OP Siemens.
Длина 3 метра.

PC/TTY (6es5 734-1bd20) € 39.59

Кабель для связи и программирования ПЛК серии Siemens S5 (DB15).
Интерфейс RS232.
Может использоваться для программирования и мониторинга состояния ПЛК серии S5.
Длина 3 метра.

OMRON

USB-CIF02 € 46.57

Кабель для программирования и связи через USB порт ПК с ПЛК OMRON серий CQM1, CPM1, CPM1A, CPM2A, C200HS, C200HX/HG/HE, SRM1.
После соединения с кабелем CS1W-CN114, также можно использовать для связи с ПЛК OMRON серий CS/CJ, CQM1H.
Длина 3 метра.

FS-CIF02 (com1-cif02/1) € 40.75

Кабель для программирования OMRON (COM1-CIF02/1).
Интерфейс RS232.
Используется для связи с ПЛК OMRON серий CQM1, CPM1, CPM1A, CPM2A, C200HS, C200HX/HG/HE, SRM1.
После соединения с кабелем CS1W-CN114, также можно использовать для связи с ПЛК OMRON серий CS/CJ, CQM1H.
Длина 3 метра.

FS-CIF02+ € 93.35

Оптоэлектронный изолированный кабель для программирования OMRON FS-SIF02.
Длина 3 метра.
Индикатор связи.

USB-CN226 € 46.57

Кабель для связи и программирования через USB порт ПК ПЛК OMRON серий CS/CJ, CQM1H, CPM2C.
Не требует дополнительного подключения CS1W-CN114.
Индикатор связи.
Длина 3 метра.

© 2011 ООО «ЭЛИНК»

FS-CN226 (cs1w-cn226)	€ 40.74

Кабель для программирования ПЛК OMRON серий CS/CJ, CQM1H, CPM2C.
НЕ ТРЕБУЕТ подключения CS1W-CN114.
Интерфейс RS232.
Длина 2.5 метра.

FS-CN226+ (cs1w-cn226)	€ 92.35

Кабель для программирования ПЛК OMRON серий CS/CJ, CQM1H, CPM2C.
НЕ ТРЕБУЕТ подключения CS1W-CN114.
Оптоэлектронный изолированный интерфейс RS232.
Длина 3 метра.
Индикатор связи.

USB-XW2Z-200S	€ 32.98

Кабель для программирования OMRON USB/RS232.
Длина 3 метра.
Индикатор обмена по RS232.

XW2Z-S002	€ 10.30

Кабель для связи между ПЛК OMRON или сенсорными панелями OMRON и ПК через интерфейс RS232.
Длина 2 метра.

DELTA

USBACAB230	€ 29.41

Кабель для связи и программирования ПЛК Delta DVP серии и ПК через USB-порт.
Интерфейс USB/RS232.
Подключается к порту COM1 на ПЛК.
Длина 3 метра.
Индикатор связи.

Преобразователь RS232/USB

Преобразователь RS232/USB	€ 15.72

USB 2.0, последовательный интерфейс RS232 (DB9)
Скорость обмена данными более 1 Мбит/с.
Поддержка удаленного управления и энергосберегающие функции.
Операционные системы: Win 98SE/ME/CE/2000/2003/2008/XP/Vista/Seven.
Поддержка: Linus, MAC.
Защита от электромагнитных наводок.

Санкт-Петербургская
Инжиниринговая Компания

РЕАЛИЗОВАННЫЕ ПРОЕКТЫ

- WEB-ориентированная система отображения информации от региональных, объектовых и мобильных автоматизированных измерительных систем производственно-экологического мониторинга потенциально-опасных объектов и окружающей среды для оценки и прогнозирования чрезвычайных ситуаций природного и техногенного характера.

- Автмоатизированная система учета расхода потребления воды по производствам. Единая диспетчеризация суммарной и дифференцированой информации в реальном времени.
- Разработка и внедрение автоматизированной конвейерной системы (конвейер, мойка, дозатор) для майонезного производства.
- Разработка автоматизированной системы контроля и учета рабочего времени технологического оборудования на производственных линиях МГК (майонез-горчица-кетчуп) и Фудсервис (продукция для сети ресторанов McDonalds).
- Автоматизированная система управления линией водоподготовки для маргаринового производства и производства Фудсервис.

- Разработка, установка и отладка системы разграничения уровня доступа к технологической информации и консолям автоматизированных систем управления на основе использования Proxy-Card.
- Разработка прикладного программного обеспечения единой диспетчерской сети и интеграция в нее автоматизированных систем существующих производственных линий.

- Разработка прикладного программного обеспечения для интеграции существующих автоматизированных систем управления производственными линиями в единую общезаводскую диспетчерскую сеть.

- Интеграция автоматизированных систем управления существующих производственных линий в единую диспетчерскую сеть.
- Корректировка существующего прикладного программного обеспечения производственных линий в связи с модернизацией технологического оборудования.

- Прикладное программное обеспечение для автоматизированной системы управления холодильным складом ёмкостью 3 тысячи тонн в пос.Стародубск о.Сахалин.
- Прикладное программное обеспечение для управления автоматизированной системой быстрой заморозки продуктов на Петелинской птицефабрике, Московская область.

Техническая поддержка

тел.: +7 (812) 702-80-29, +7 (906) 278-75-49
эл.почта: support@elinc.ru
скайп: support_elinc.ru

Отдел продаж

тел.: +7 (812) 702-80-29
эл.почта: sale@elinc.ru
скайп: sale_elinc.ru

Дополнительная информация

www.elinc.ru

ООО «Элинк»
6-й Рыбацкий проезд, дом 3, офис 4,
Санкт-Петербург, РОССИЯ
тел: +7812 702 8029, факс: +7812 707 2864
www.elinc.ru